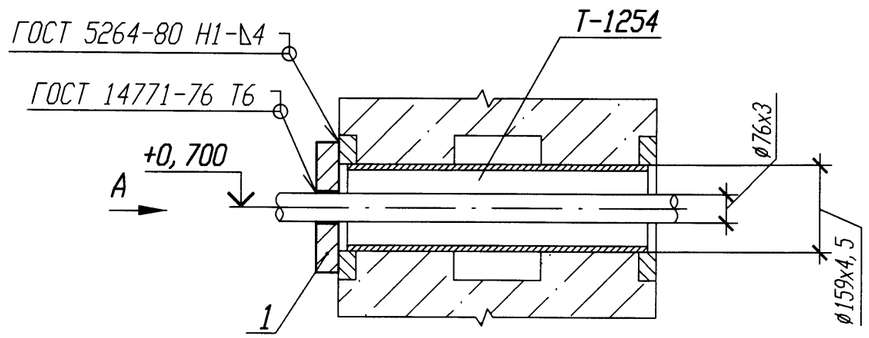

А

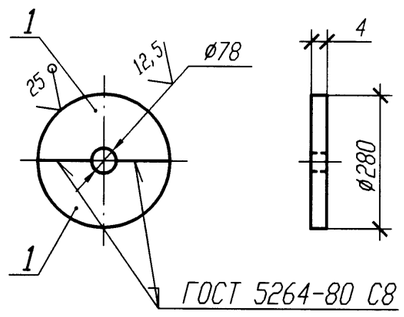

1 Привязку опоры смотри 3VF30Z36, 3VF60Z42.

2 Изготовить два комплекта.

Спецификация деталей

Поз.	Обозначение	Наименование	Кол.	Материал	Масса, кг ед.	Масса, кг общ.	Приме-чание
1	ГОСТ 19903-74	Полуфланец Лист Б-ПН 4х280х140	2	Вст 3 сп 5 ГОСТ 14637-89	1,23	2,46	
	ГОСТ 2246-70	Проволока		Св-08Г2С			
	ГОСТ 9467-75	Электроды		УОНИИ 13/45			
				Итого:		2,46	

АРХИВНЫЙ ЭКЗЕМПЛЯР

Изм.	Кол. уч.	Лист	N док.	Подп.	Дата
Инж. 1к.		Куланова			19.01
Пров. вед. инж.		Веренцова			20.01
Пров. нач. гр.		Хук			20.01
Н. контр		Краснояров			24.01

Инв. N подл. R3.00138.1.0.11 | Подп. и дата 24.01.12 | Взам. инв. N

Инв. N подл. R3.00138.1.0.11
Лист 350

R3.VF10.3071.011.02.00.007

Ростовская АЭС Блок 3

Реакторное отделение Негерметичная часть Трубопроводы технической воды группы "А" Обвязка вентустановок	Стадия	Лист	Листов
	Р		1
Проходка неподвижная 3VF30Y008, 3VF60Y015	ОАО "НИАЭП" 2011		

Формат А3